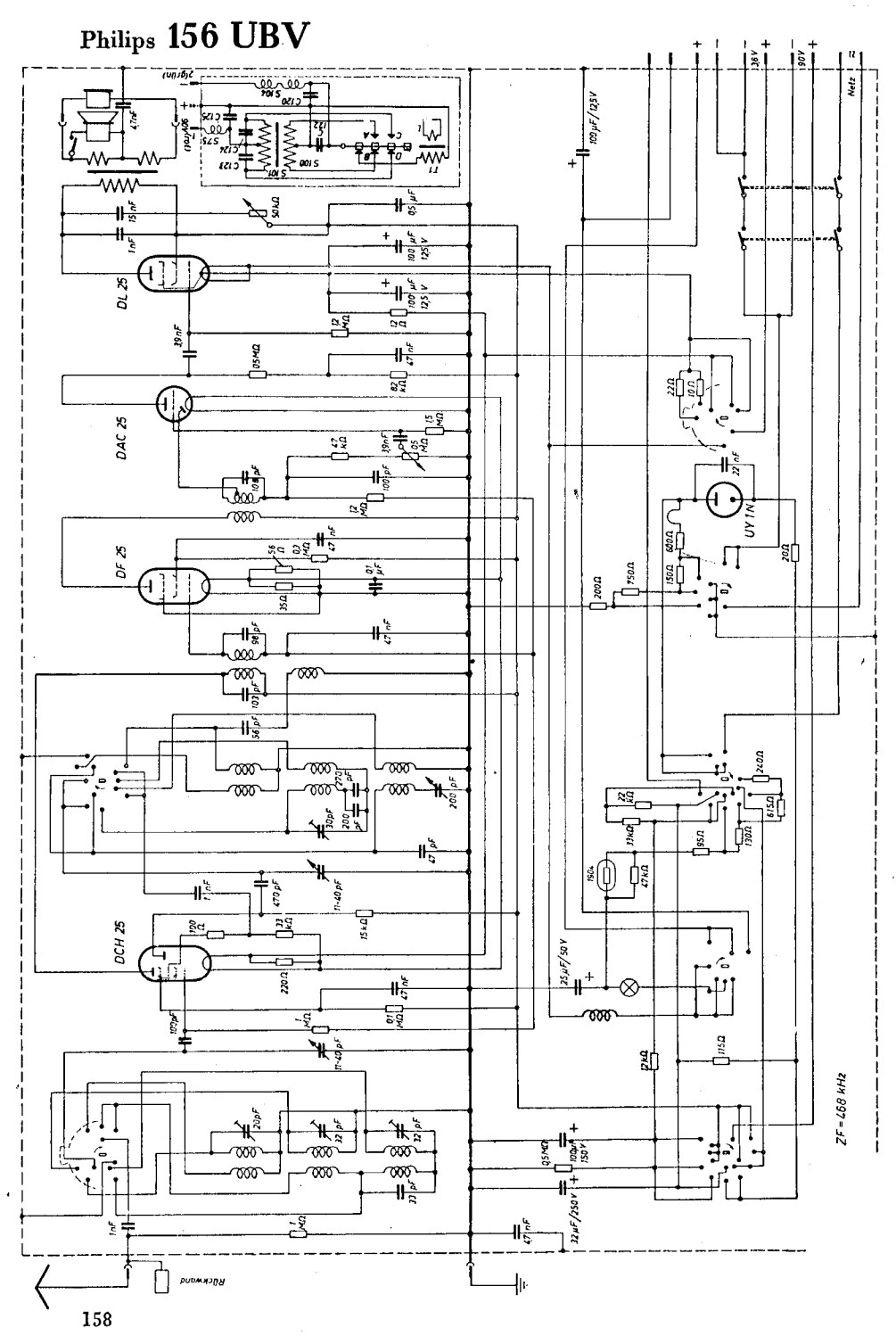Philips 156 UBV