ECU BMW Motronic Simens MS40

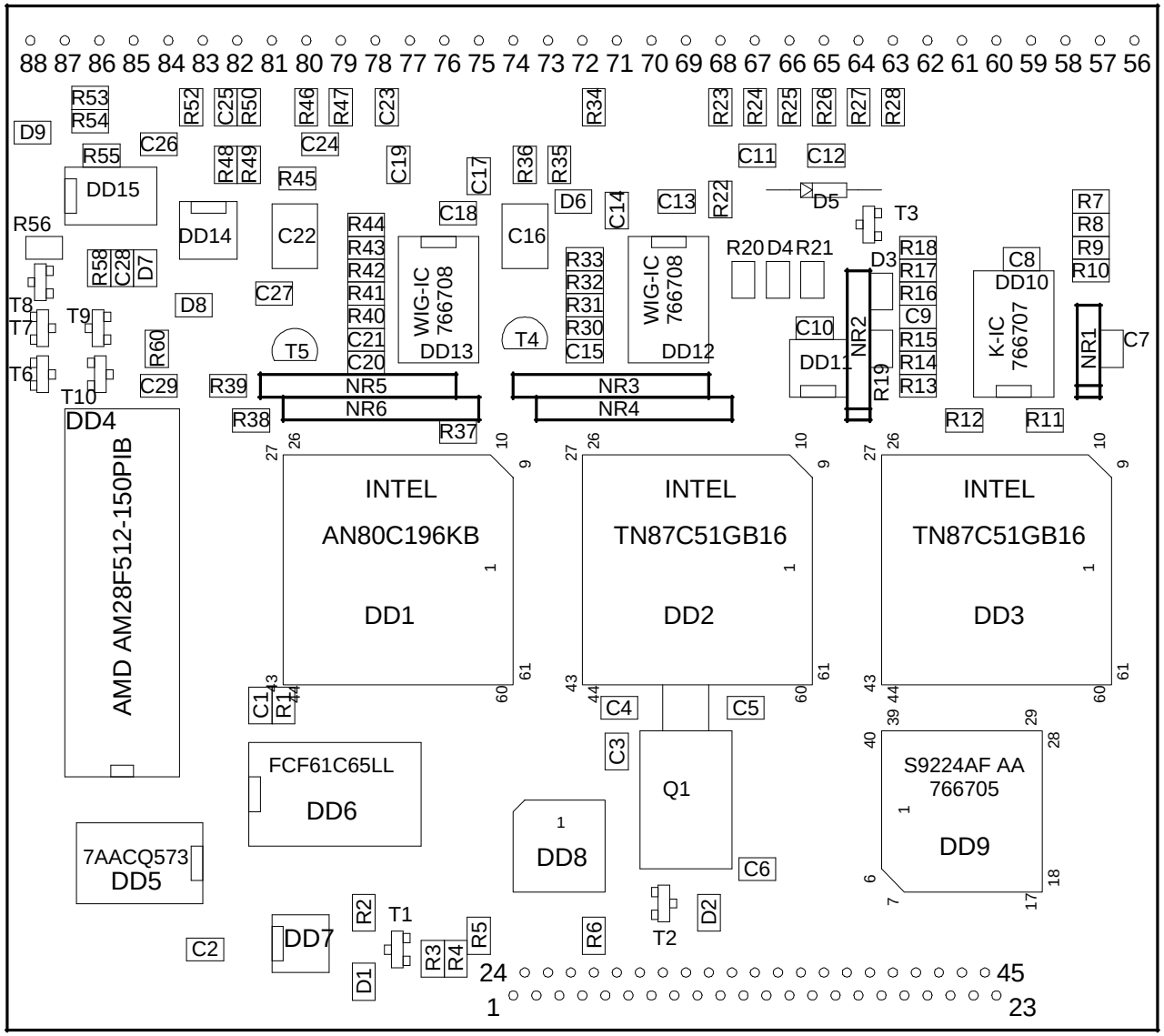

DD1 - INTEL AN80C196KB 7667.20.46 L2464.676 1986
DD2 - INTEL TN87C51GB16 91672064 L2441563 1980
DD3 - INTEL TN87C51GB16 91672064 L2483313 1980
DD4 - AMD AM28F512-150PIB 249JEJJ 1991
DD5 - SIMENS MP242T74ACQ573
DD6 - PHILIPS FCF61C65LL-85T 2E129G HSH9240 2
DD7 - 3771 9246 F64
DD8 - LATTICE 659167206 1 S2138 GAL16V8A L245A07
DD9 - SIMENS S9224AF AA 766705
DD10 - SIMENS K-IC 766707 I34933
DD11 - 33171 243
DD12 - SIMENS WIG-IC 766708 243456
DD13 - SIMENS WIG-IC 766708 243456
DD14 - SIMENS 28AD LM293 6M-5
DD15 - SIMENS M236 LM2901

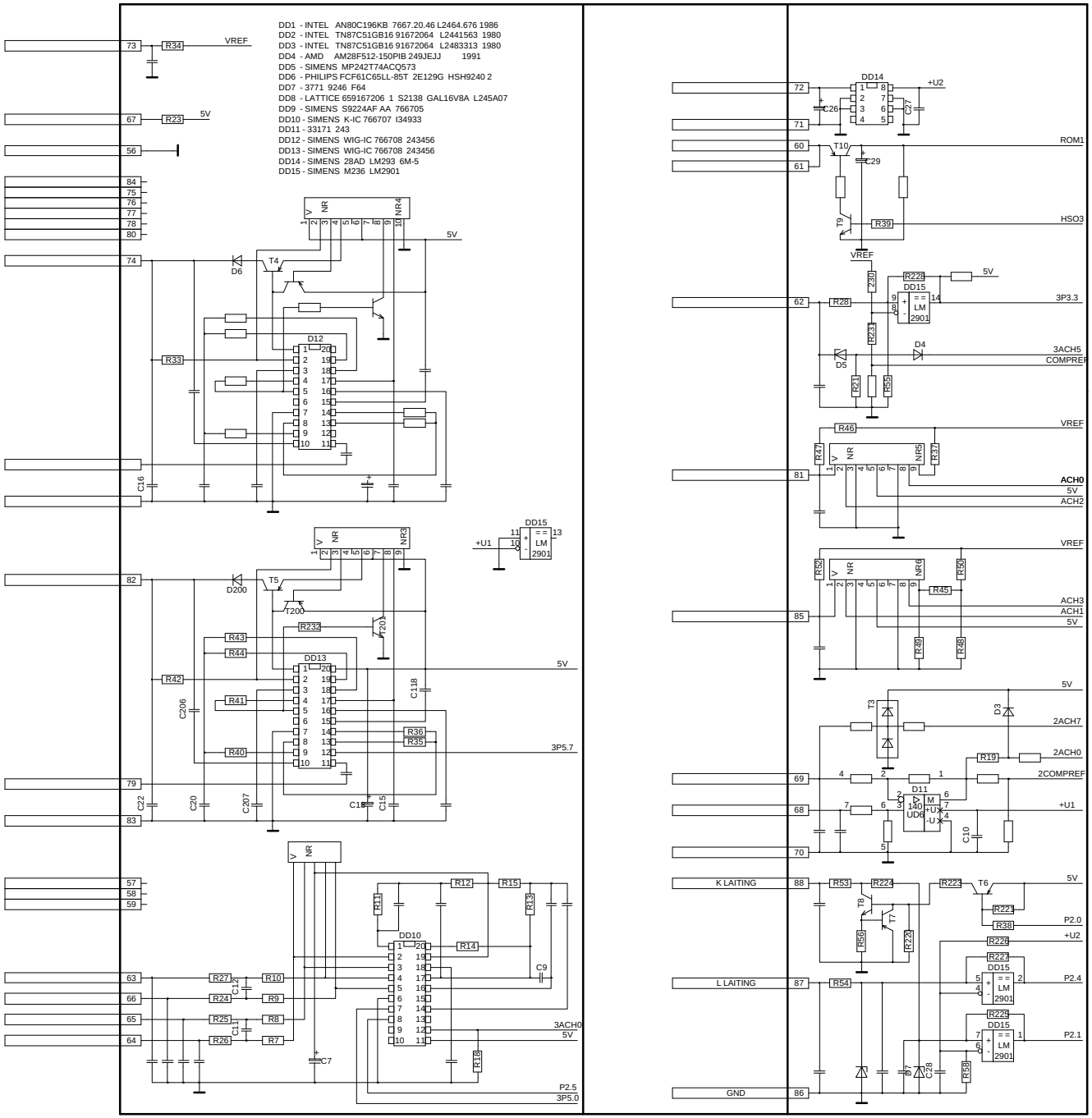

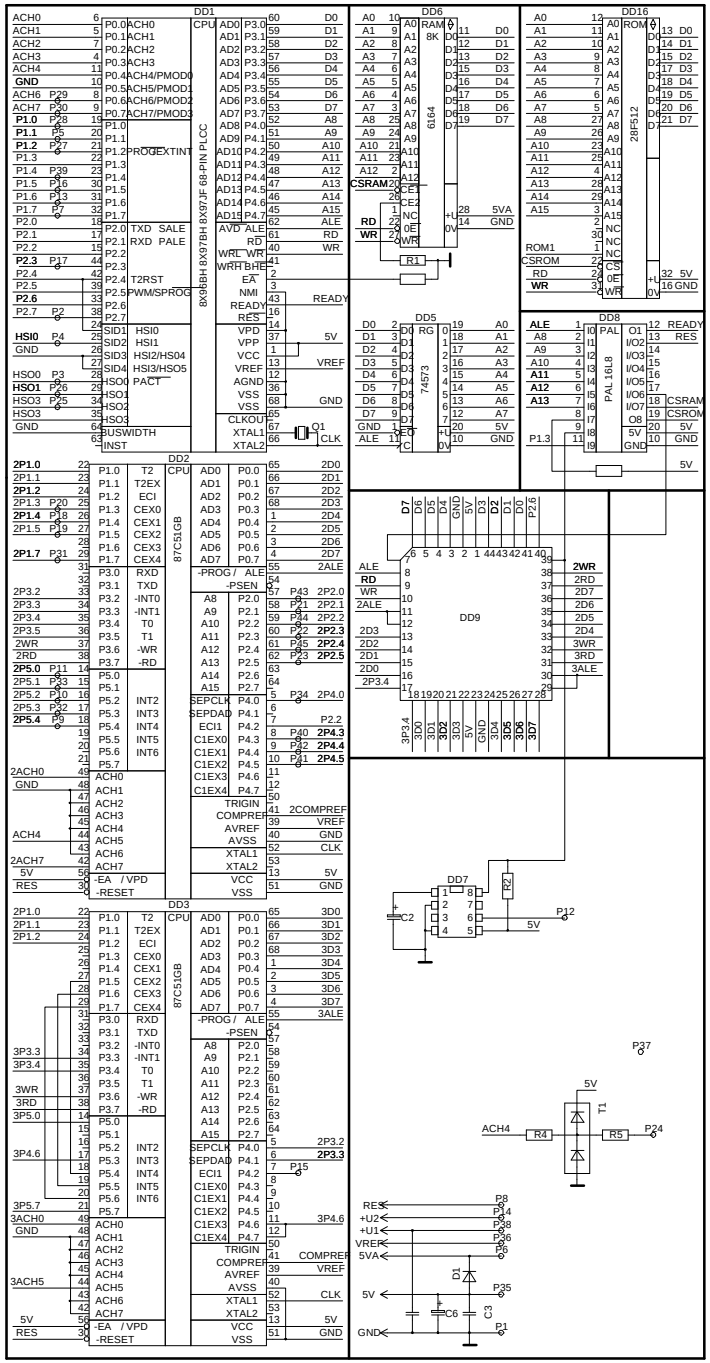
DD1
8X96BH 8X97BH 8X97JF 68-PIN PLCC
DD2
87C51GB
DD3
87C51GB
DD6
RAM 8K
6164
DD16
ROM
28F512
DD5
74573
DD8
PAL
PAL 16L8
DD9
DD7
C2
R2
P12
5V
P37
T1
ACH4
R4
R5
P24
RES
+U2
+U1
VREF
5VA
5V
GND
D1
C6
C3
P8
P34
P38
P36
P6
P35
P1